HL Hutterer & Lechner GmbH
Brauhausgasse 3-5, 2325 Himberg, Austria
Tel +43 2235/86291-0, Fax 43 2235/86291-52
e-mail: office@hutterer-lechner.com
www.hutterer-lechner.com

HL заботится о хорошем сливе

Новинка – трапы для чугунной безраструбной канализационной трубы (SML).

Трапы с индексом SML предназначены для соединения с чугунной безраструбной канализационной трубой DN50 (Например: Saint Gobain, Halifax, Pam-Global, Duker и т.п.) Конструкция трапа показана на рисунке. Герметичность и долговечность соединения трапа с чугунной трубой обеспечиваются двумя конструктивными особенностями, а именно:

1. Труба входит в П-образный профиль выпускного патрубка трапа (что исключает попадание воды на внешнюю сторону трубы);

2. Трап соединяется с чугунной трубой при помощи многоязычковой уплотнительной манжеты.

Такое соединение более надёжно, чем соединение трапа с чугунной трубой через раструб или хомут, так как:

1) **обеспечивается двухсторонний охват трубы;**
2) **эластичная EPDM манжета – семиязычковая;**
3) **нет угрозы протечки соединения из-за слабой затяжки хомута;**
4) **очень простой монтаж (исключена вероятность ошибки при монтаже);**
5) **уменьшается монтажный размер соединения.**

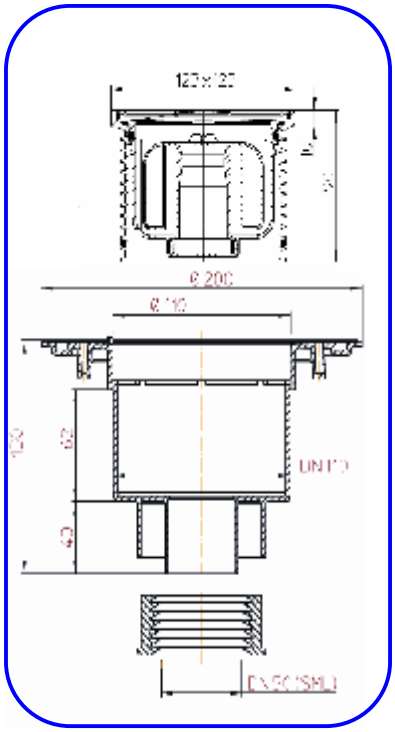

Типы трапов с подсоединением к чугунной безраструбной трубе SML

С обыкновенными сифонами:

HL 310N-SML – с пластиковым подрамником и решёткой из нерж. стали;

HL 310NR-SML – с круглым подрамником и решёткой из нерж. стали;

HL 310NG-SML - с решёткой и подрамником из чугуна;

HL 310N-3000SML - с решёткой и подрамником из нерж. стали.

С «сухими» сифонами:

HL 310NPr-SML – с пластиковым подрамником и решёткой из нерж. стали;

HL 310NPrR-SML - с круглым подрамником и решёткой из нерж. стали;

HL 310NPrG-SML - с решёткой и подрамником из чугуна;

HL 310NPr-3000SML - с решёткой и подрамником из нерж. стали.

По официальному запросу бесплатно высылаем полный каталог оборудования для канализации фирмы HL Hutterer & Lechner GmbH.
(495) 783-7000, 780-7000.
Mailto: hl@interma.ru; Web-сайт: http://www.hlrus.com

Уровень цивилизации – качество канализации

PDF created with pdfFactory Pro trial version www.pdffactory.com